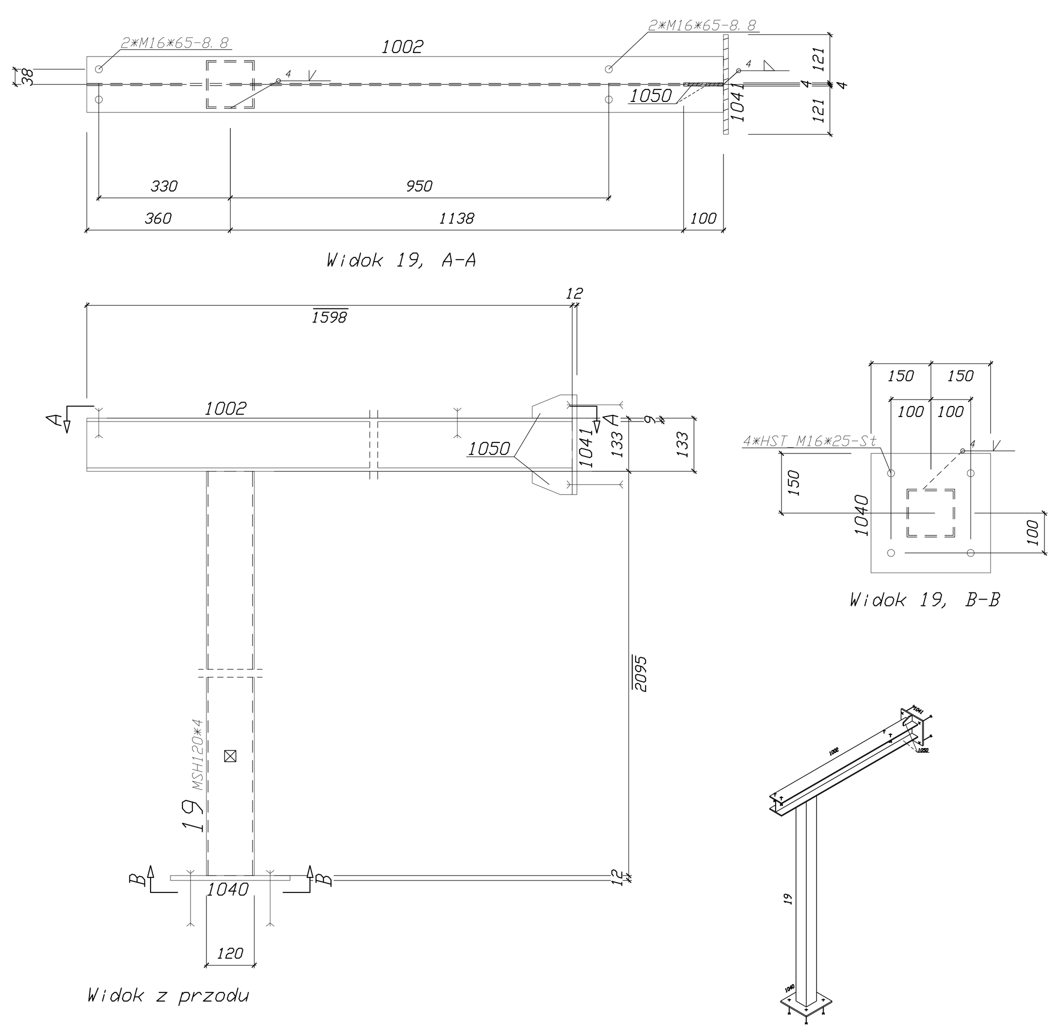

Sztuk	Śruby	Norma	Materiał	Waga	Dzn.
8	HSTM16*25		St		Montażowe
4	M16*65	82101	8.8	0.71	Montażowe
Waga całkowita (kg)				0.71	

** Zestawienie dla jednego elementu wysyłkowego-Poz. 19 Suma 1/1 x Wykonać

Nr.	Tnr	Poz.	Nazwa	Sztuk	Profil	Materiał	Długość	Waga	Dzn.
1	2	19	słupek	1	MSH120*4	S235JR	2095	30.12	
2	2	1002	belka	1	HEA140	S235JR	1598	39.47	
3	2	1040		1	BL12*300	S235JR	300	8.48	
4	2	1041		1	BL12*250	S235JR	250	5.89	
5	2	1050		2	BL8*59	S235JR	100	0.73	
Waga całkowita (kg)								84.69	
Gabaryty (W x S x D): 300 x 1610 x 2299									

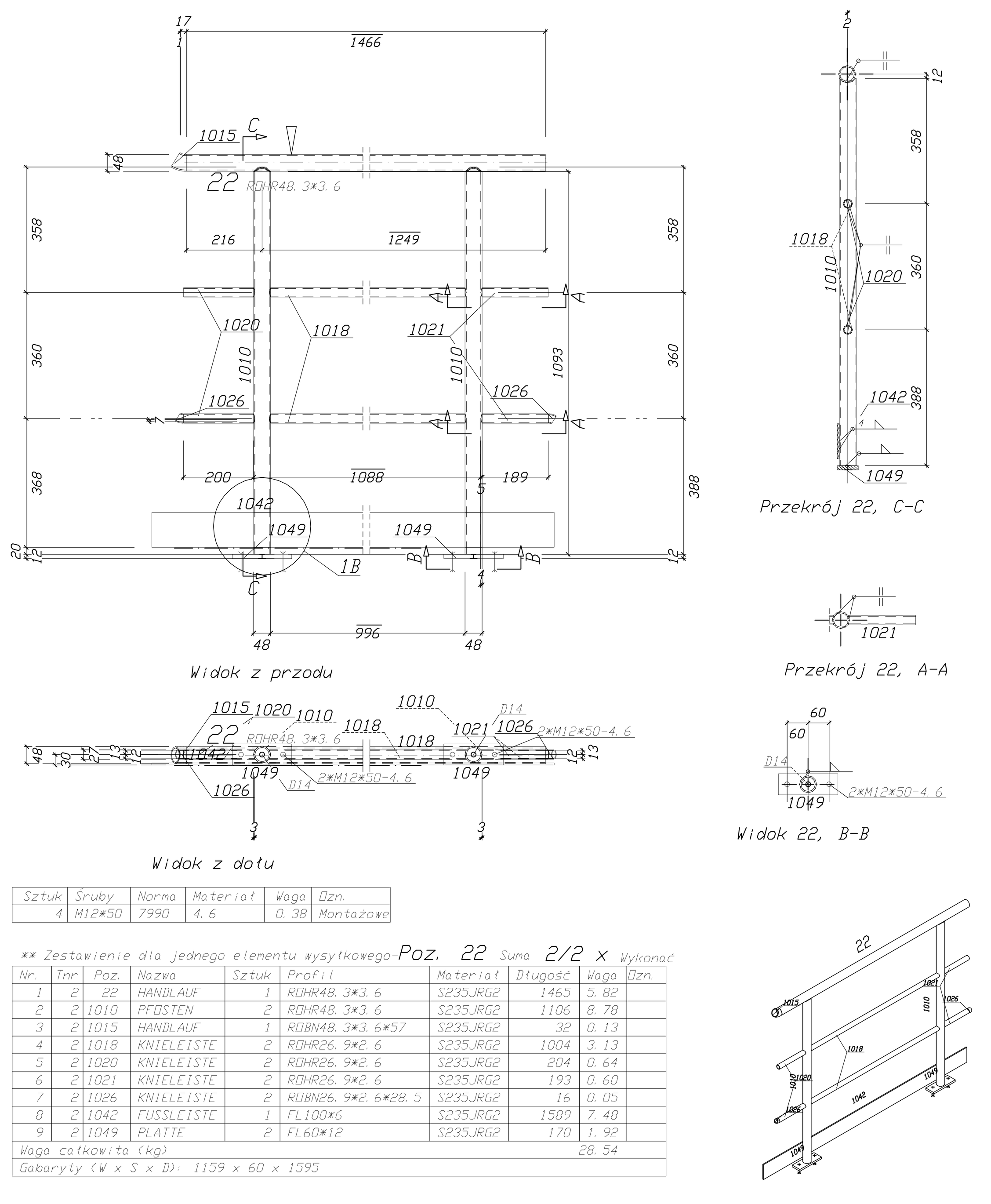

Sztuk	Śruby	Norma	Materiał	Waga	Dzn.
4	M12*50	7990	4.6	0.38	Montażowe

** Zestawienie dla jednego elementu wysyłkowego-Poz. 22 Suma 2/2 x Wykonać

Nr.	Tnr	Poz.	Nazwa	Sztuk	Profil	Materiał	Długość	Waga	Dzn.
1	2	22	HANDLAUF	1	RDHR48.3*3.6	S235JRG2	1465	5.82	
2	2	1010	PFOSTEN	2	RDHR48.3*3.6	S235JRG2	1106	8.78	
3	2	1015	HANDLAUF	1	RDBN48.3*3.6*57	S235JRG2	32	0.13	
4	2	1018	KNIELEISTE	2	RDHR26.9*2.6	S235JRG2	1004	3.13	
5	2	1020	KNIELEISTE	2	RDHR26.9*2.6	S235JRG2	204	0.64	
6	2	1021	KNIELEISTE	2	RDHR26.9*2.6	S235JRG2	193	0.60	
7	2	1026	KNIELEISTE	2	RDBN26.9*2.6*28.5	S235JRG2	16	0.05	
8	2	1042	FUSSLEISTE	1	FL100*6	S235JRG2	1589	7.48	
9	2	1049	PLATTE	2	FL60*12	S235JRG2	170	1.92	
Waga całkowita (kg)								28.54	
Gabaryty (W x S x D): 1159 x 60 x 1595									

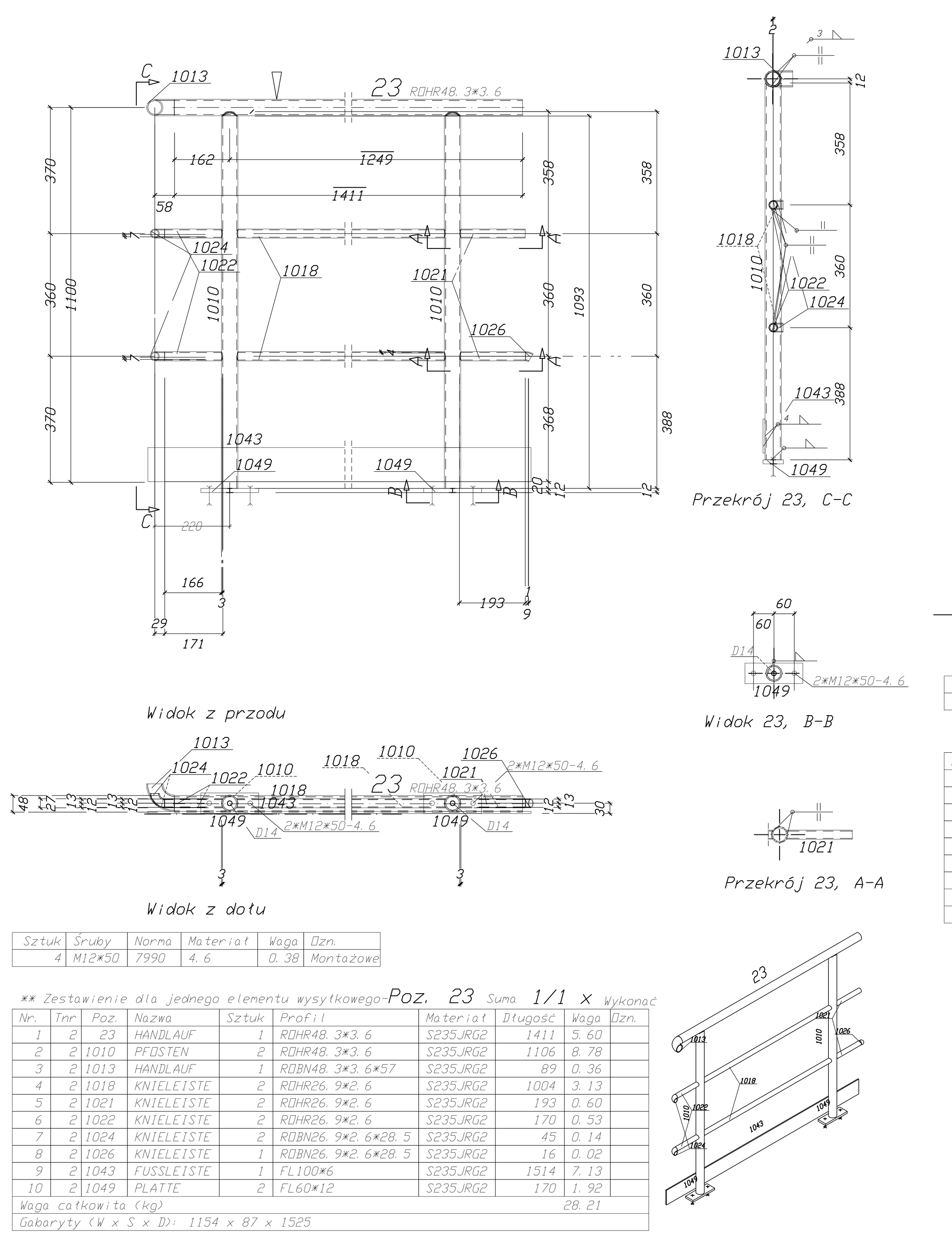

Sztuk	Śruby	Norma	Materiał	Waga	Dzn.
4	M12*50	7990	4.6	0.38	Montażowe

** Zestawienie dla jednego elementu wysyłkowego-Poz. 23 Suma 1/1 x Wykonać

Nr.	Tnr	Poz.	Nazwa	Sztuk	Profil	Materiał	Długość	Waga	Dzn.
1	2	23	HANDLAUF	1	RDHR48.3*3.6	S235JRG2	1411	5.60	
2	2	1010	PFOSTEN	2	RDHR48.3*3.6	S235JRG2	1106	8.78	
3	2	1013	HANDLAUF	1	RDBN48.3*3.6*57	S235JRG2	89	0.36	
4	2	1018	KNIELEISTE	2	RDHR26.9*2.6	S235JRG2	1004	3.13	
5	2	1021	KNIELEISTE	2	RDHR26.9*2.6	S235JRG2	193	0.60	
6	2	1022	KNIELEISTE	2	RDHR26.9*2.6	S235JRG2	170	0.53	
7	2	1024	KNIELEISTE	2	RDBN26.9*2.6*28.5	S235JRG2	45	0.14	
8	2	1026	KNIELEISTE	2	RDBN26.9*2.6*28.5	S235JRG2	16	0.02	
9	2	1043	FUSSLEISTE	1	FL100*6	S235JRG2	1514	7.13	
10	2	1049	PLATTE	2	FL60*12	S235JRG2	170	1.92	
Waga całkowita (kg)								28.21	
Gabaryty (W x S x D): 1154 x 87 x 1525									

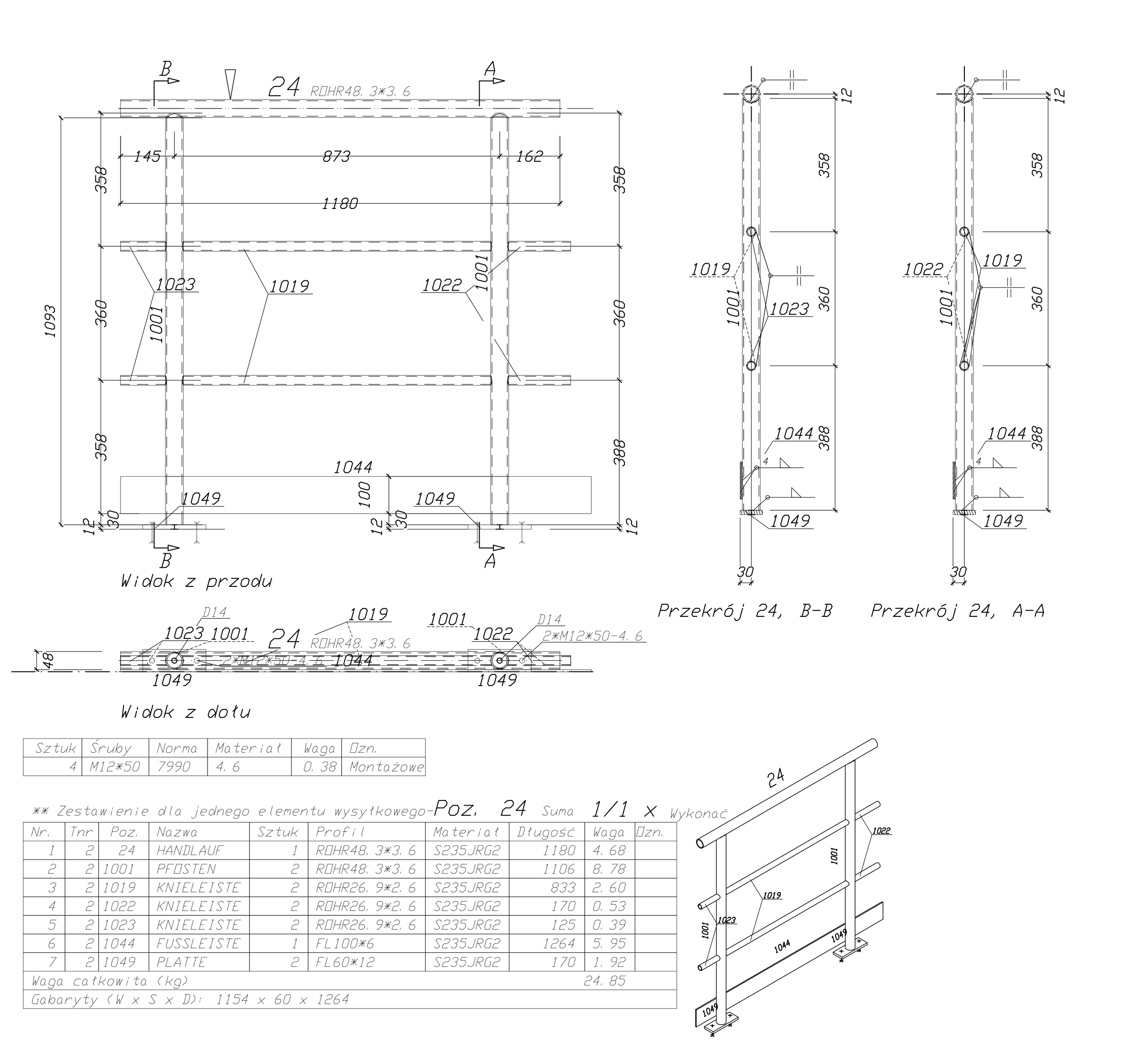

Sztuk	Śruby	Norma	Materiał	Waga	Dzn.
4	M12*50	7990	4.6	0.38	Montażowe

** Zestawienie dla jednego elementu wysyłkowego-Poz. 24 Suma 1/1 x Wykonać

Nr.	Tnr	Poz.	Nazwa	Sztuk	Profil	Materiał	Długość	Waga	Dzn.
1	2	24	HANDLAUF	1	RDHR48.3*3.6	S235JRG2	1180	4.68	
2	2	1001	PFOSTEN	2	RDHR48.3*3.6	S235JRG2	1106	8.78	
3	2	1019	KNIELEISTE	2	RDHR26.9*2.6	S235JRG2	833	2.60	
4	2	1022	KNIELEISTE	2	RDHR26.9*2.6	S235JRG2	170	0.53	
5	2	1023	KNIELEISTE	2	RDHR26.9*2.6	S235JRG2	125	0.39	
6	2	1044	FUSSLEISTE	1	FL100*6	S235JRG2	1264	5.95	
7	2	1049	PLATTE	2	FL60*12	S235JRG2	170	1.92	
Waga całkowita (kg)								24.85	
Gabaryty (W x S x D): 1154 x 60 x 1264									

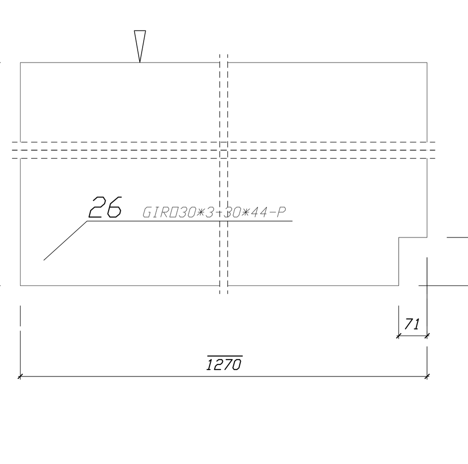

Sztuk	Śruby	Norma	Materiał	Waga	Dzn.
1	M16*85	82101	8.8	0.21	Montażowe

** Zestawienie dla jednego elementu wysyłkowego-Poz. 26 Suma 1/1 x Wykonać

Nr.	Tnr	Poz.	Nazwa	Sztuk	Profil	Materiał	Długość	Waga	Dzn.
1	2	26	TRAGER	1	GIRD30*3-30*44-P	KRATKA30-3	1270	84.49	

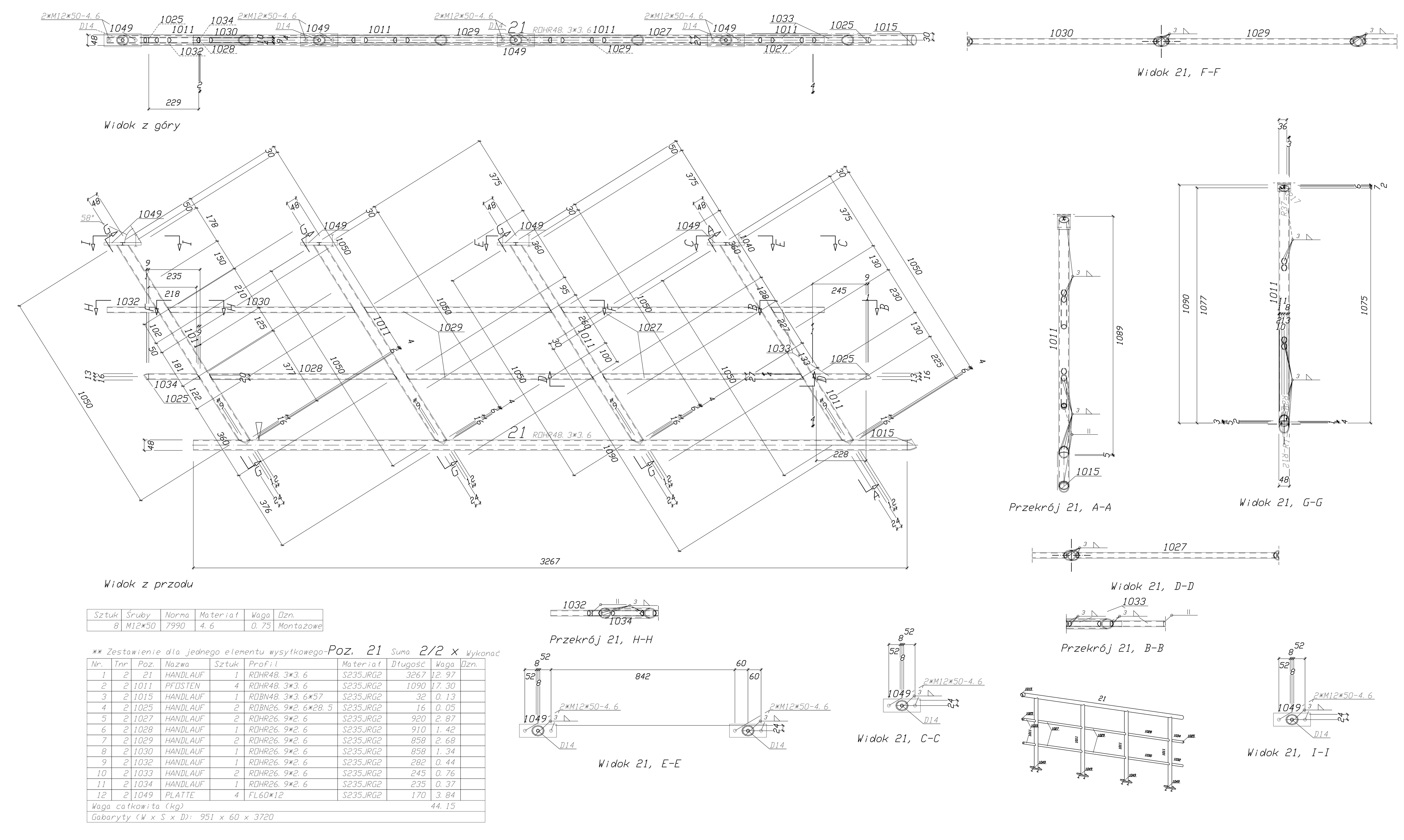

Sztuk	Śruby	Norma	Materiał	Waga	Dzn.
8	M12*50	7990	4.6	0.75	Montażowe

** Zestawienie dla jednego elementu wysyłkowego-Poz. 21 Suma 2/2 x Wykonać

Nr.	Tnr	Poz.	Nazwa	Sztuk	Profil	Materiał	Długość	Waga	Dzn.
1	2	21	HANDLAUF	1	RDHR48.3*3.6	S235JRG2	3267	12.97	
2	2	1011	PFOSTEN	4	RDHR48.3*3.6	S235JRG2	1090	17.30	
3	2	1015	HANDLAUF	1	RDBN48.3*3.6*57	S235JRG2	32	0.13	
4	2	1025	HANDLAUF	2	RDBN26.9*2.6*28.5	S235JRG2	16	0.05	
5	2	1027	HANDLAUF	2	RDHR26.9*2.6	S235JRG2	920	2.87	
6	2	1028	HANDLAUF	1	RDHR26.9*2.6	S235JRG2	910	1.42	
7	2	1029	HANDLAUF	2	RDHR26.9*2.6	S235JRG2	858	2.68	
8	2	1030	HANDLAUF	1	RDHR26.9*2.6	S235JRG2	858	1.34	
9	2	1032	HANDLAUF	1	RDHR26.9*2.6	S235JRG2	282	0.44	
10	2	1033	HANDLAUF	2	RDHR26.9*2.6	S235JRG2	245	0.76	
11	2	1034	HANDLAUF	1	RDHR26.9*2.6	S235JRG2	235	0.37	
12	2	1049	PLATTE	4	FL60*12	S235JRG2	170	3.84	
Waga całkowita (kg)								44.15	
Gabaryty (W x S x D): 951 x 60 x 3720									

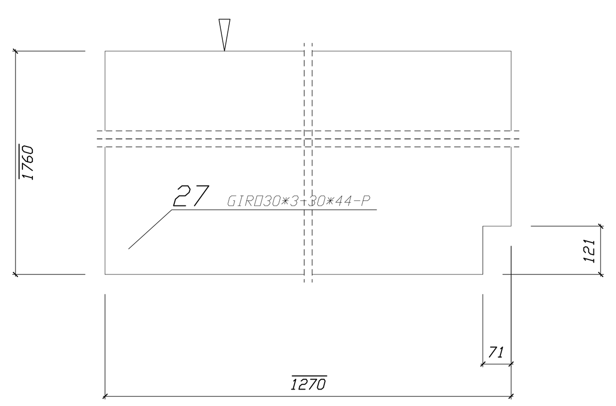

** Zestawienie dla jednego elementu wysyłkowego-Poz. 27 Suma 1/1 x Wykonać

Nr.	Tnr	Poz.	Nazwa	Sztuk	Profil	Materiał	Długość	Waga	Dzn.
1	2	27	TRAGER	1	GIRD30*3-30*44-P	KRATKA30-3	1270	84.49	

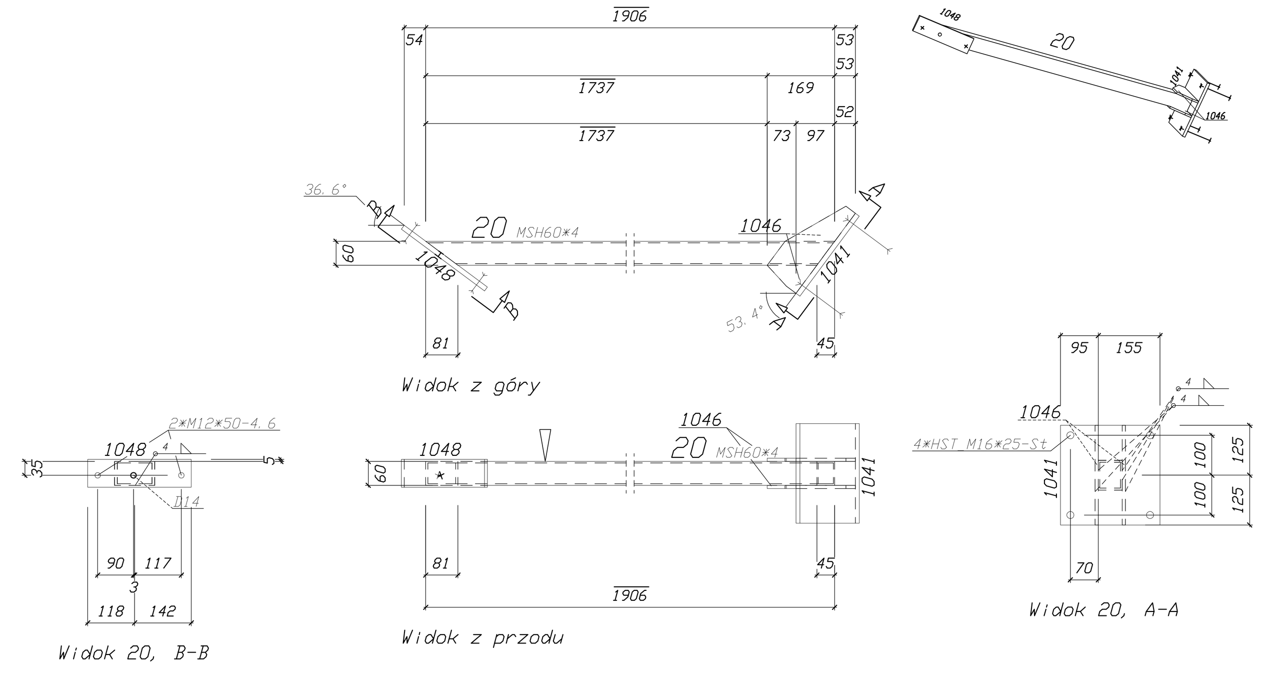

Sztuk	Śruby	Norma	Materiał	Waga	Dzn.
4	HSTM16*25		St		Montażowe
2	M12*50	7990	4.6	0.19	Montażowe
Waga całkowita (kg)				0.19	

** Zestawienie dla jednego elementu wysyłkowego-Poz. 20 Suma 2/2 x Wykonać

Nr.	Tnr	Poz.	Nazwa	Sztuk	Profil	Materiał	Długość	Waga	Dzn.
1	2	20		1	MSH60*4	S235JR	1906	13.20	
2	2	1041		1	BL12*250	S235JR	250	5.89	
3	2	1046		2	BL8*100	S235JR	250	3.14	
4	2	1048	PLATTE	1	FL70*12	S235JRG2	260	1.71	
Waga całkowita (kg)								23.95	
Gabaryty (W x S x D): 250 x 226 x 2030									

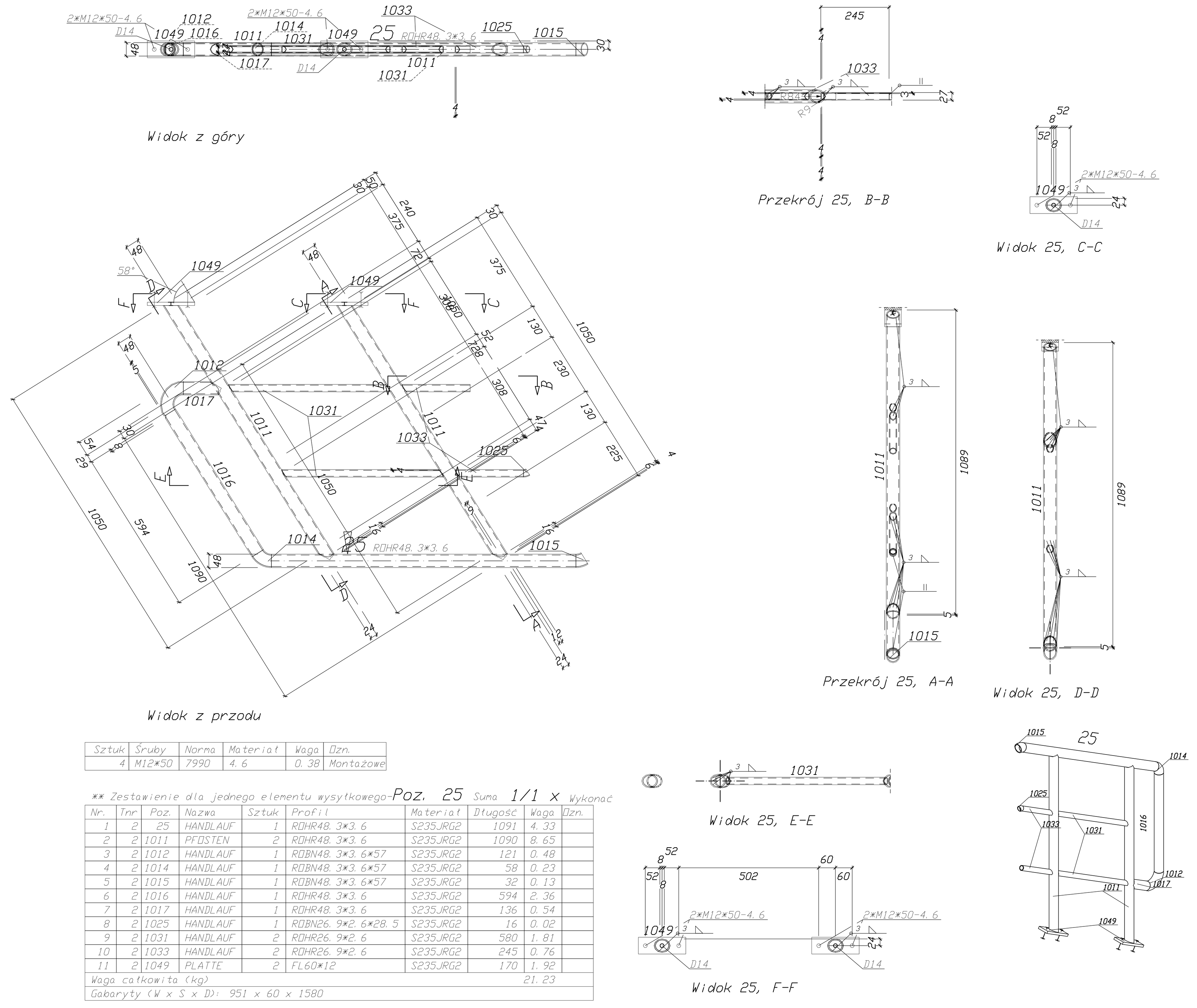

Sztuk	Śruby	Norma	Materiał	Waga	Dzn.
4	M12*50	7990	4.6	0.38	Montażowe

** Zestawienie dla jednego elementu wysyłkowego-Poz. 25 Suma 1/1 x Wykonać

Nr.	Tnr	Poz.	Nazwa	Sztuk	Profil	Materiał	Długość	Waga	Dzn.
1	2	25	HANDLAUF	1	RDHR48.3*3.6	S235JRG2	1091	4.33	
2	2	1011	PFOSTEN	2	RDHR48.3*3.6	S235JRG2	1090	8.65	
3	2	1012	HANDLAUF	1	RDBN48.3*3.6*57	S235JRG2	121	0.48	
4	2	1014	HANDLAUF	1	RDBN48.3*3.6*57	S235JRG2	58	0.23	
5	2	1015	HANDLAUF	1	RDBN48.3*3.6*57	S235JRG2	32	0.13	
6	2	1016	HANDLAUF	1	RDHR48.3*3.6	S235JRG2	594	2.36	
7	2	1017	HANDLAUF	1	RDHR48.3*3.6	S235JRG2	136	0.54	
8	2	1025	HANDLAUF	1	RDBN26.9*2.6*28.5	S235JRG2	16	0.02	
9	2	1031	HANDLAUF	2	RDHR26.9*2.6	S235JRG2	580	1.81	
10	2	1033	HANDLAUF	2	RDHR26.9*2.6	S235JRG2	245	0.76	
11	2	1049	PLATTE	2	FL60*12	S235JRG2	170	1.92	
Waga całkowita (kg)								21.23	
Gabaryty (W x S x D): 951 x 60 x 1580									

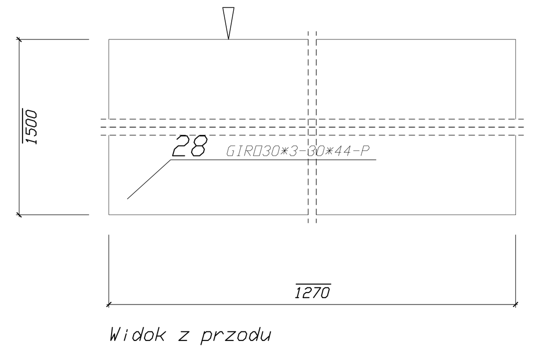

** Zestawienie dla jednego elementu wysyłkowego-Poz. 28 Suma 1/1 x Wykonać

Nr.	Tnr	Poz.	Nazwa	Sztuk	Profil	Materiał	Długość	Waga	Dzn.
1	2	28	TRAGER	1	GIRD30*3-30*44-P	KRATKA30-3	1270	72.01	

UWAGI:

- Poziom +/- 0,00 wg projektu architektury
- Nie skalować wymiarów na rysunkach. Tylko wymiary opisane są ważne
- Wszystkie wymiary sprawdzić w naturze
- Stal konstrukcyjna wg PN-EN 10025 - patrz wykazy na rys warszt: całość konstrukcji - S235JR
- Klasa 2 konstrukcji wg. PN-B-06200
- Badanie spoin:
  poziom jakości złączy spawanych "C" wg. PN-EN 25817
  poziom akceptacji spoin "3" wg. PN-EN 1712
  poziom jakości spawalnictwa standardowy wg. PN-EN 729-3
  zakres badań poł. warsztatowych wg p. 9.4.2.b PN-B-06200
  zakres badań poł. montażowych wg tab. 19 PN-B-06200
- Wykonanie spoin:
  drut spawalniczy SG2
  elektroda OK48
- Śruby - ocynkowane:
  M12/16 - kl. 4.6(4), 5.6(5), 10.9(10)
- Kotwy HILTI - ocynkowane:
  HIT-HY 200A + HIT-V (8.8) M16
- Nie dopuszcza się przewiercania prętów zbrojeniowych
- Połączenia śrubowe zakładkowe kat.A
- Połączenia śrubowe doczłowowe sprężane kat.D
- Połączenia spoiną pachwinową a=0,5 gr. łączonych elem.
- Zabezpieczenie antykorozyjne: ocynk ogniowy

JKPROJEKT
PRACOWNIA PROJEKTOWA
37-403 Jastkowice
ul. Wałowa 9
tel/fax:15-642-56-50
tel kom: 601 292 790
e-mail:jkprojekt@interia.eu

Obiekt:	PRZEBUDOWA SALI GIMNASTYCZNEJ W ZESPOLE SZKÓŁ PONADGIMNAZJALNYCH NR 2 W STALOWEJ WOLI		
Adres:	UL. 1- GO SIERPNIA 26, 37-450 STALOWA WOLA DZIAŁKA NR EWID 64/11, 64/2, OBRĘB 3- CENTRUM		
Inwestor:	POWIAT STALOWOWOLSKI UL. PODLEŚNA 15, 37-450 STALOWA WOLA		
Funkcja	Imie Nazwisko	Nr. upraw.	Podpis
PROJEKTOWAŁ	mgr inż. JERZY KONOPKA	PDK/0136/PWOK/06	
SPRAWDZIŁ	inż. ZBIGNIEW KONOPKA	33.46/Tbg/78	
Branża: KONSTRUKCJA	Faza projektu: PROJEKT BUDOWLANY		
Skala: 1:10	Data projektu: 12.2015		
Nazwa rysunku	EL. WYSYŁKOWE - POZ. 19 ~ 26		
Projekt nr: 189_2015	Rys. nr: 8K	Rewizja: 000	

Zastrzega siê wszelkie prawa wynikaj¹ce z Ustawy o prawie autorskim. Rysunek niniejszy nie mo¿e byæ w ca³oœci lub w czêœci przerysowany, uzupe³nony lub odst¹piony komukolwiek, bez pisemnej zgody firmy JKPROJEKT w Stalowej Woli